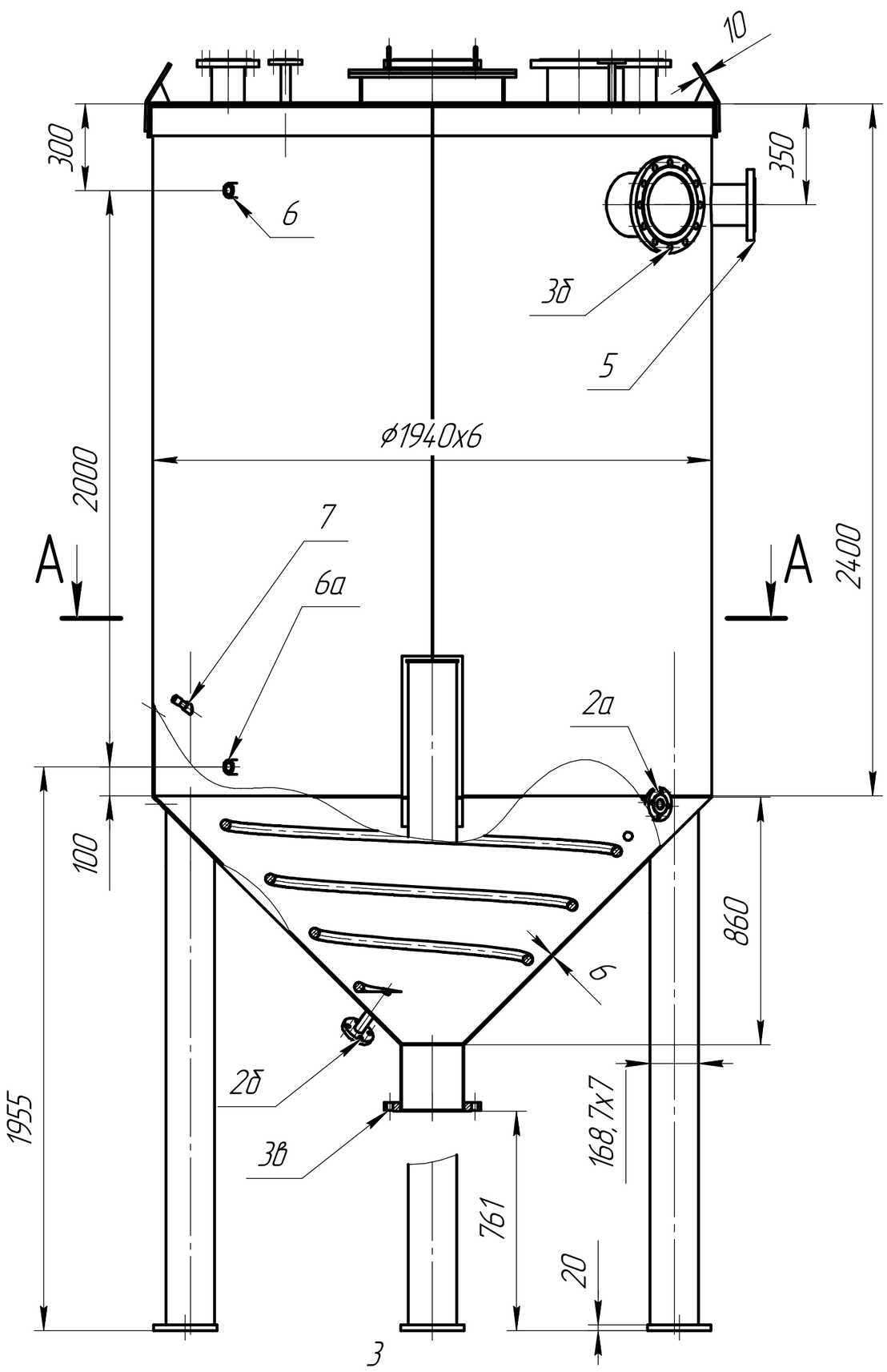

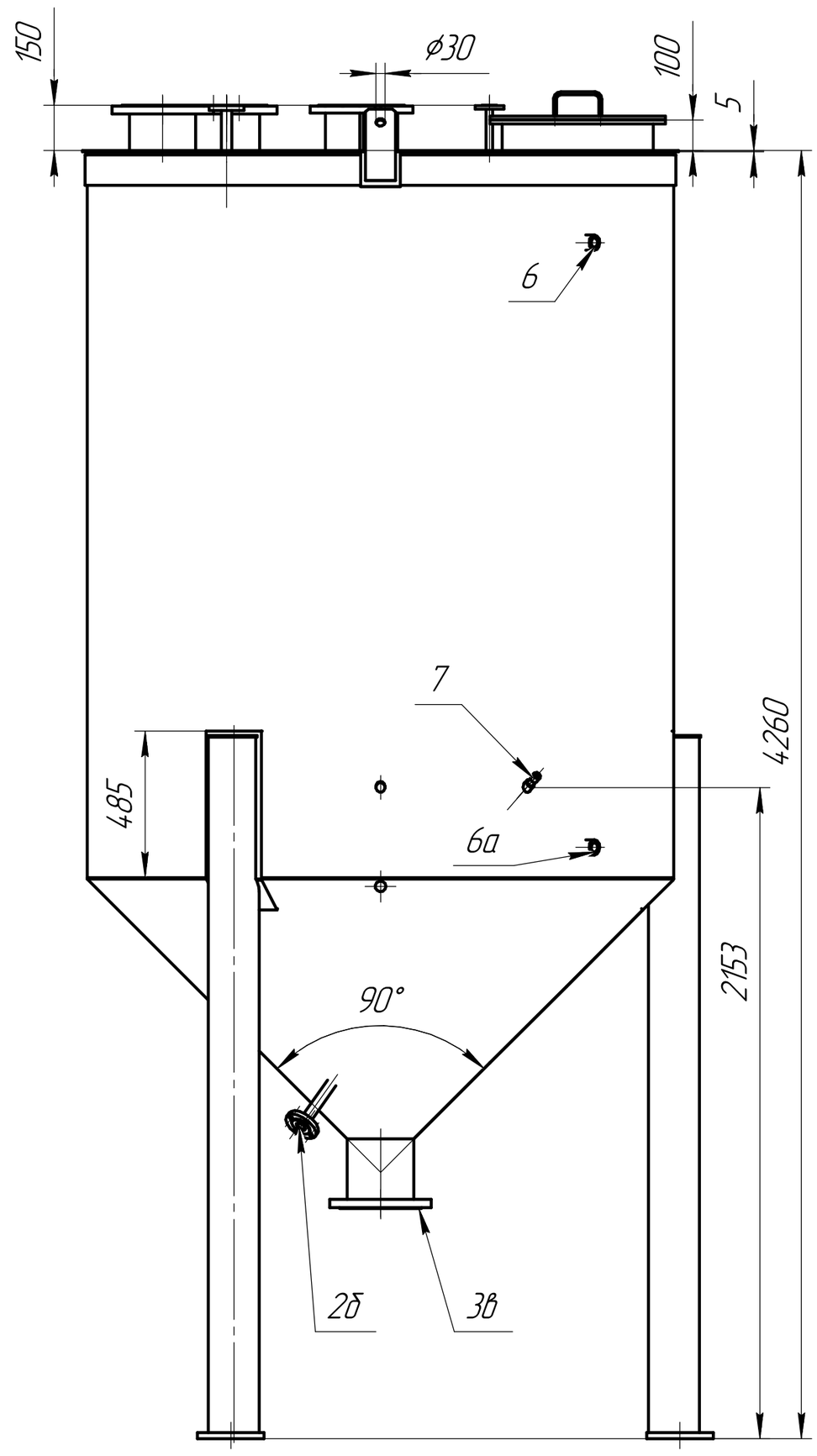

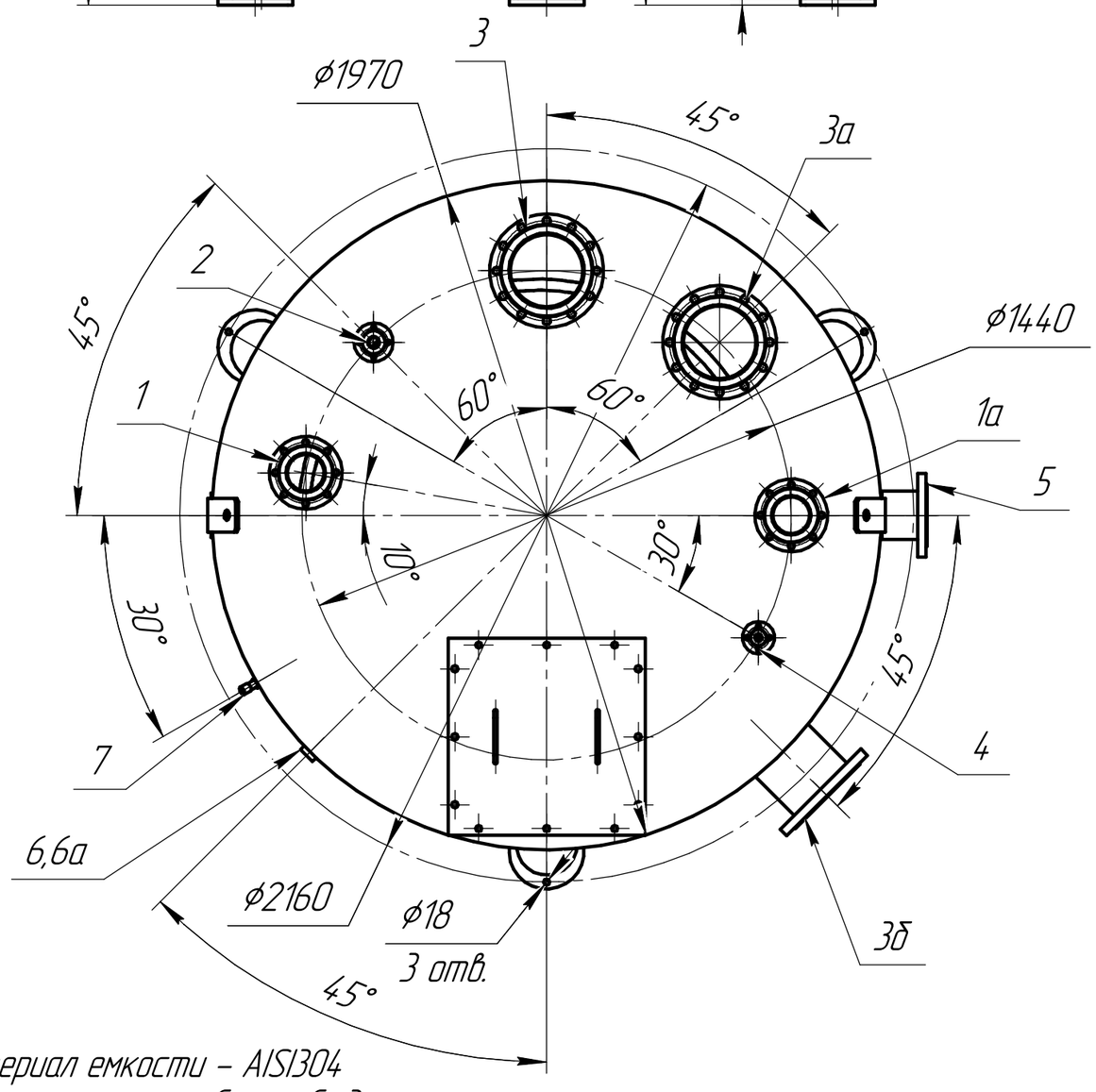

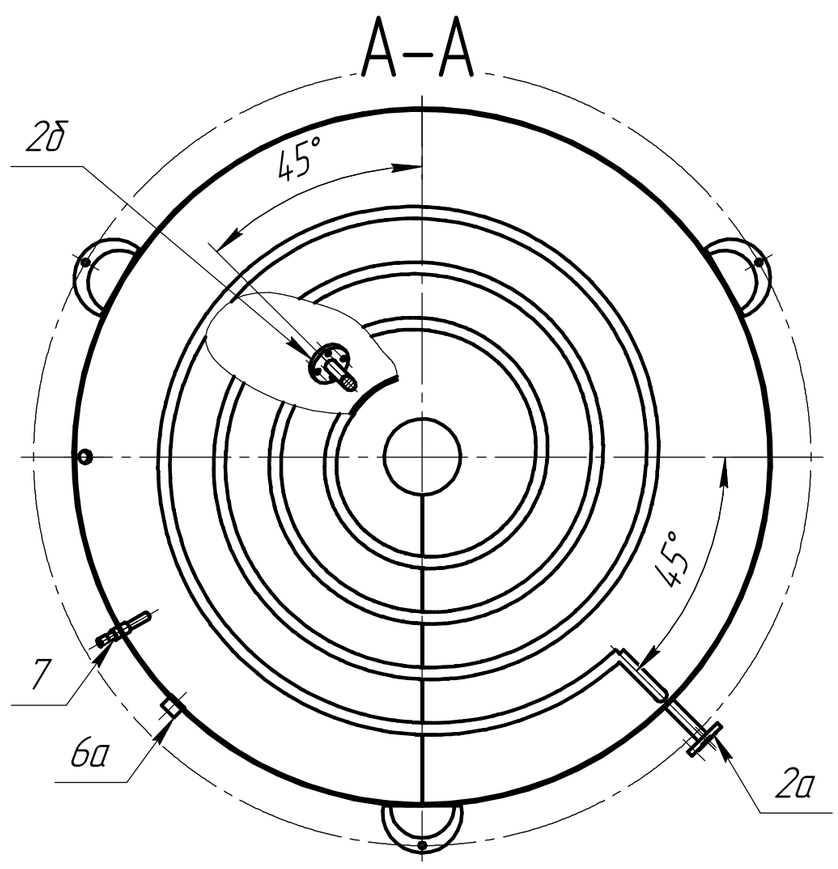

Материал емкости – AISI304
Материал стоек – Сталь Ст3
Сварка по ГОСТ 5264–80. Швы зачистить.
Неуказанные допуски – H14, h14
Острые края притупить
неуказанные расстояния от наружной плоскости фланцев до стенок емкости – 150мм
1,1а – Фланец 100–16–01–2–В–12Х18Н10Т –I–ГОСТ 33259–2015 (Труба Ф114,3*3)
2, 2а,2б – Фланец 25–16–01–2–В–12Х18Н10Т –I–ГОСТ 33259–2015 (Труба Ф33,7*2)
3,3а,3б,3в – Фланец 200–16–01–1–В–12Х18Н10Т –I–ГОСТ 33259–2015 (Труба Ф219*3)
4– Фланец 15–16–01–2–В–12Х18Н10Т –I–ГОСТ 33259–2015 (Труба Ф21,3*2)
5 – Фланец 125–16–01–2–В–12Х18Н10Т –I–ГОСТ 33259–2015 (Труба Ф141,3*3)
6,6а– Бобышка G1 вн
7 – Бобышка G1/2 вн

Изм.	Лист	№ докум.	Подп.	Дата	NT–11		
Разраб.					Емкость	Лит.	Масса: 1467,13 / Масштаб: 1:17
Пров.						Лист	Листов 1
Т.контр.							
Н.контр.							
Утв.							

NT–11

Перв. примен. | Справ. № | Подп. и дата | Инв. № дубл. | Взам. инв. № | Подп. и дата | Инв. № подл.

Копировал | Формат А2